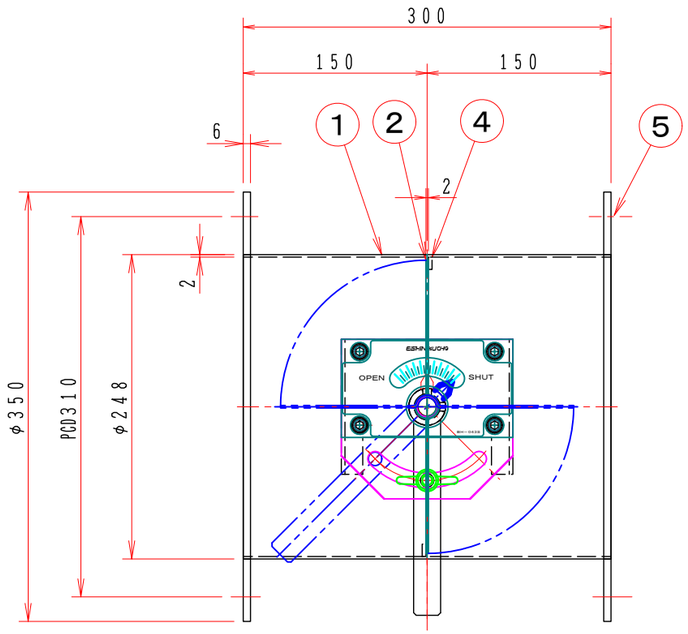

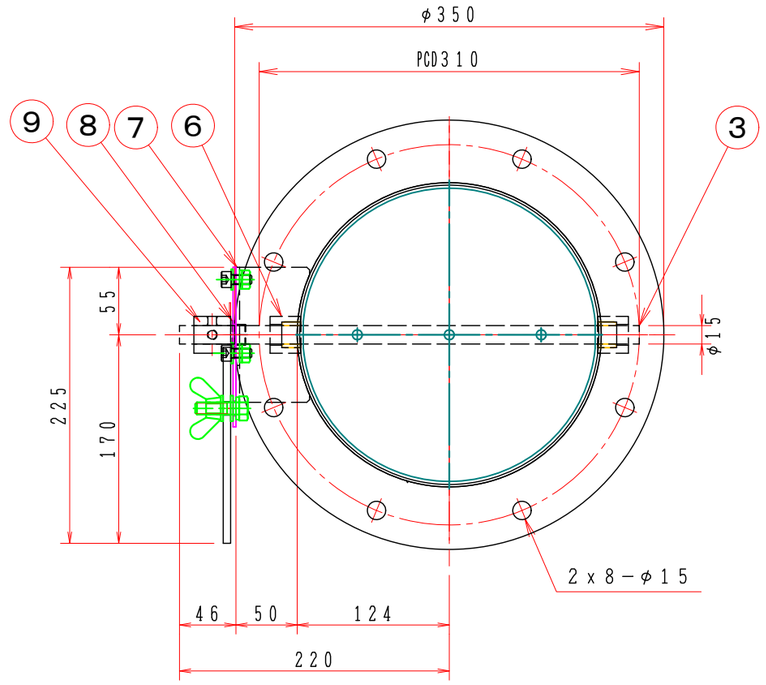

注記

図中の寸法については現場調査及び機器設計等の進捗にともなって変更することがある。

特　記

1．板フランジとケーシング接合部の内面は全溶接、外側は点付溶接。

2．内外面仕上げは酸洗いとする。

3．本図ダンパーの使用範囲は下記の通です。　外径寸法はミリサイズ（ダクトサイズ）です。

静圧：±2．0KPa以下　風速：20m／s以下　温度：−10〜60℃以下

☆　操作ハンドル部はSS（メッキ）製です、ステンレス製は別途お問い合せ下さい。

No	部品名称 TITLE	数量 QTY	備考（規格・寸法）(DIMENSIONS)
15			
14			
13			
12			
11			
10			
9	手動ハンドル	1	BH−043S SS400
8	ドライブッシュ	1	LFZF15−10
7	取付基台	1	SUS−304 3.0t
6	シャフトボス	2	B20215MU SUS−304
5	フランジ	1	SUS−304 PL=6.0t
4	羽根当て	1	SUS−304 3x10
3	シャフト	1	SUS−304 φ15（センターレス）
2	可動羽根	1	SUS−304 2.0t
1	ダンパー本体	1	MD−250φ PL=2.0t（SUS）

回　数 REV.MARK		承認 APPROVED BY	検図 CHECKED BY
年月日 DATE		尺度 SCALE	設計 DESIGNED BY
承　認 APPROVED BY		単位 UNITS	製図 DRAWN BY Takeda JAN.18.2021
変更者 REVISED BY			
記　事 CONTENTS			

変更 REVISIONS

栄進空調株式会社
EISHIN KUCHO CO., LTD.

名称 TITLE

バタフライ・ダンパー
EBDF−250 U

（SUS）

EBDF−250U

01/10

変更回数 REV.MARK 01

M/#　O/#　工事番号 JOB No.

図面番号 DRAWING NO.