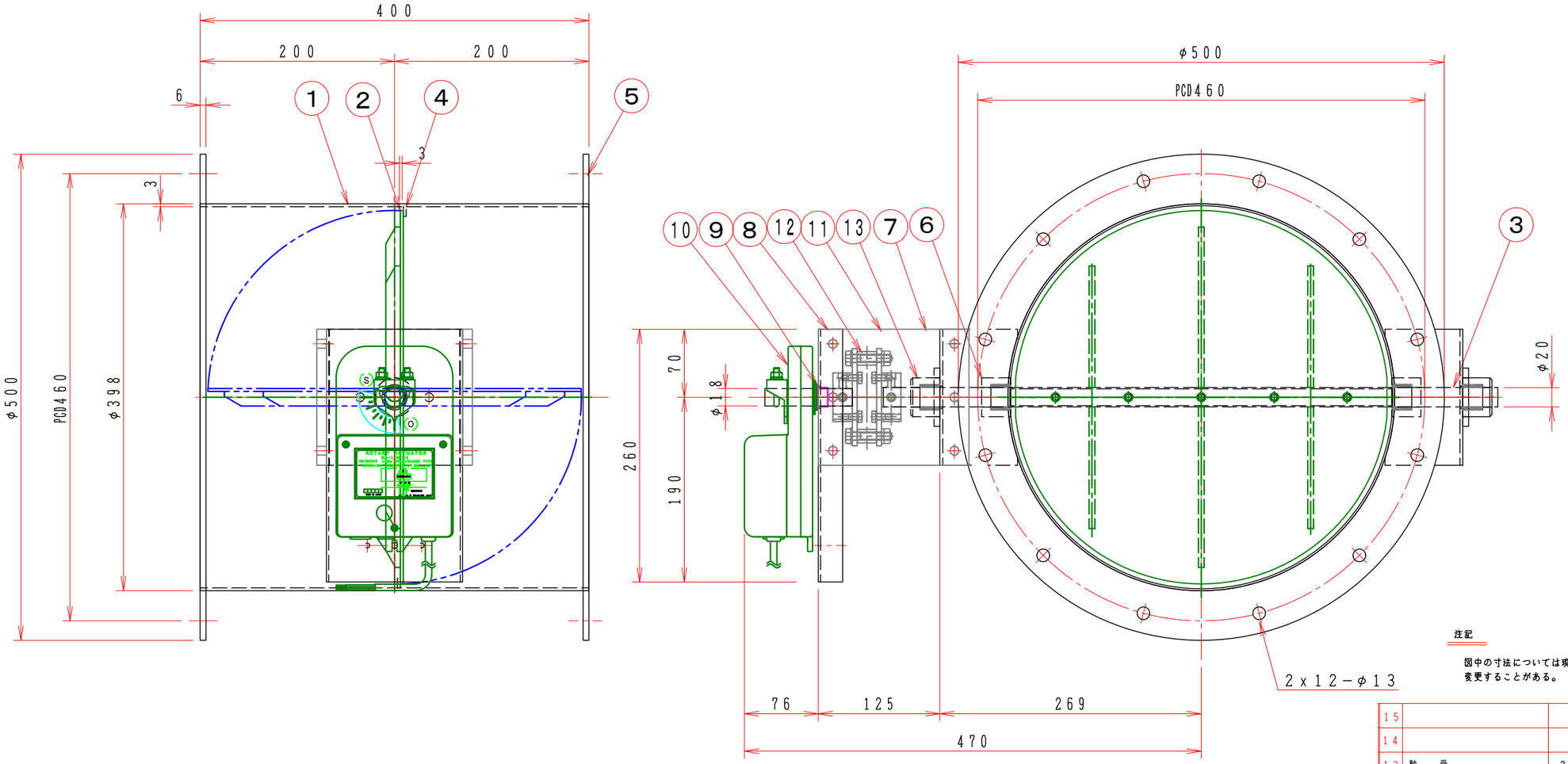

注記

図中の寸法については現場調査及び機器設計等の進捗にともなって変更することがある。

No	部品名称 TITLE	数量 QTY	備考（規格・寸法）(DIMENSIONS)
15			
14			
13	軸　受	2	UFL−20420CS　セラミックス
12	耐熱カップリング	1	C−1001820H
11	耐熱接続板	2	PGX−595　10t
10	駆動モーター	1	MA−1−N−24
9	ドライブッシュ	1	LFZF18−10
8	モーター取付け板	1	SPC　2.3t
7	軸受取付架台	2	SUS−304　3.0t
6	シャフトボス	2	B20420CU　セラミックス
5	フランジ	1	SUS304　6.0t
4	羽根当て	1	SUS−304　3x10
3	シャフト	1	SUS304　φ20
2	可動羽根	1	SUS304　3.0t
1	ダンパー本体	1	MD−400φ　SUS304　3.0t

ロータリーアクチェーター結線図

MA−1−N（L）−24

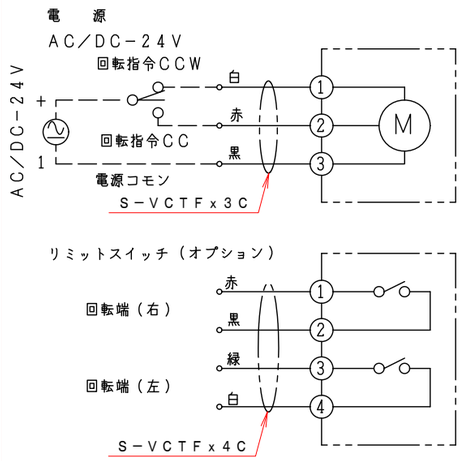

特　記

1．板フランジとケーシング接合部の内面は全溶接、外側は点付溶接。

2．内外面仕上げは酸洗いとする。

3．本図ダンパーの使用範囲は下記の通です。

静圧：±980Pa［±100mmAq］以下　風速：15m／s以下　温度：−10～400℃以下

☆　ロータリーアクチェーターは仕様により異なります、別途お問い合せ下さい。

回　数 REV.MARK	年月日 DATE	承　認 APPROVED BY	変更者 REVISED BY	記　事 CONTENTS

変更 REVISIONS

尺度 SCALE 1：5

単位 UNITS mm

承認 APPROVED BY

検図 CHECKED BY

設計 DESIGNED BY

製図 DRAWN BY 武田 MAR.25.2016

名称 TITLE

モーターダンパー
EMDAF−400SHU

耐熱型　400℃（SUS）

栄進空調株式会社
EISHIN KUCHO CO., LTD.

図面番号 DRAWING NO. EMDAF−400SHU　01/10

変更回数 REV.MARK 00

保管 REGISTERED

工事番号 JOB No.