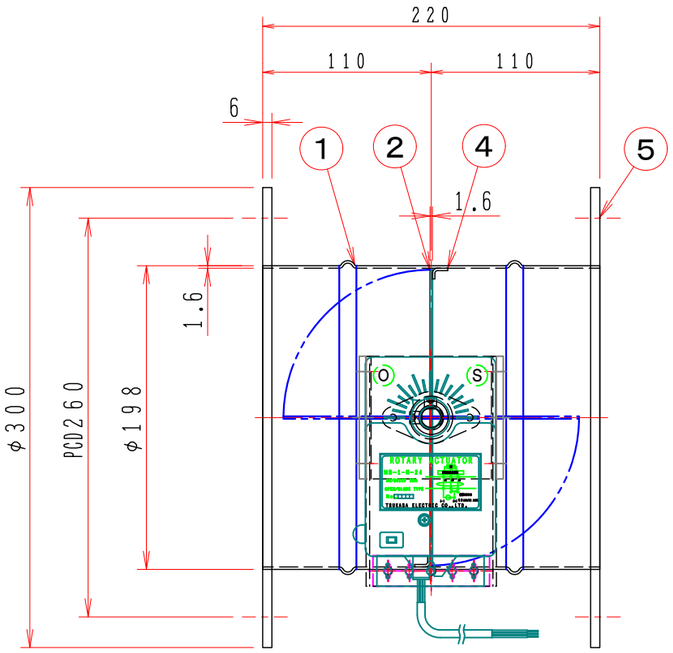

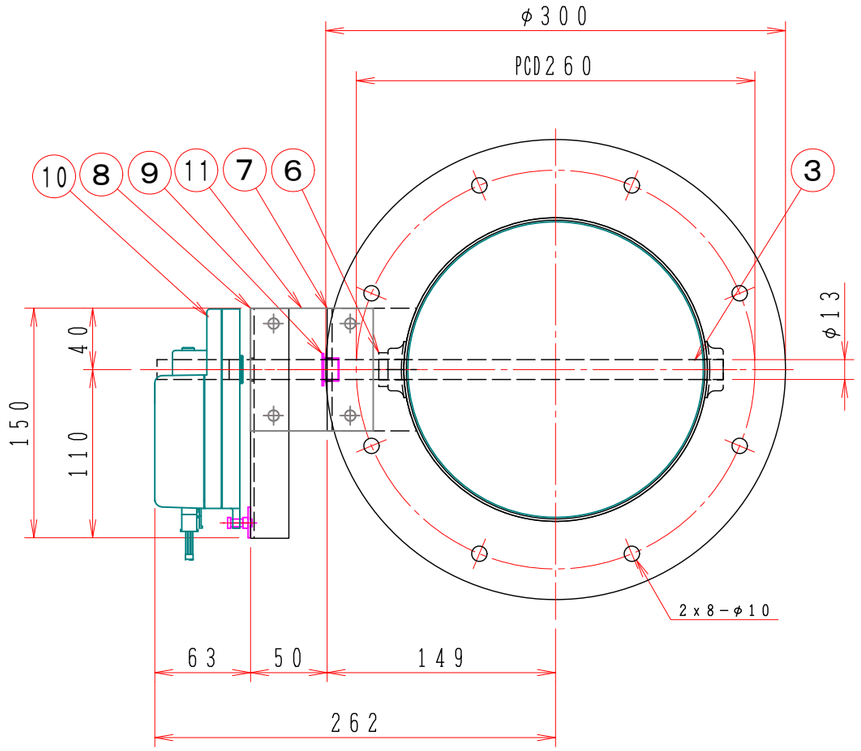

ダンパーモーター　　形式　ＭＢ－１－Ｎ－２４

	項　目			
1	電　流	５．０ＶＡ		
2	容　量	２．４Ｗ		
3	開閉速度	９０°／５２sec		
4	最大使用トルク	５［Ｎｍ］		
5				

注記

図中の寸法については現場調査及び機器設計等の進捗にともなって変更することがある。

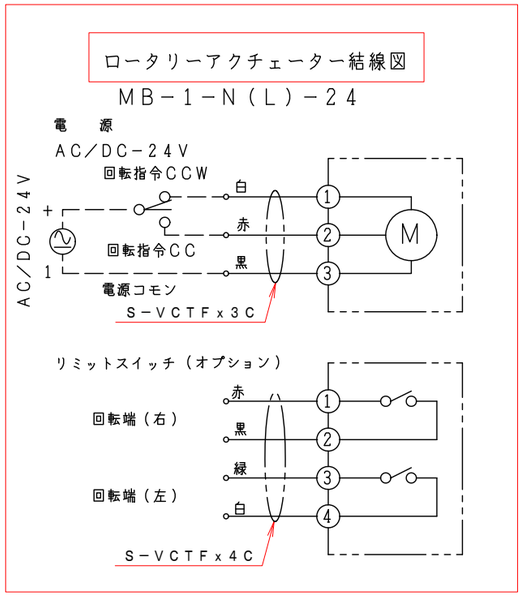

特　記

１．板フランジとケーシング接合部の内面は全溶接、外側は点付溶接。

２．塗装は内外面錆止め塗装外面シルバー１回塗り。

３．本図ダンパーの使用範囲は下記の通です。

静圧：±９８０Ｐａ［±１００ｍｍＡｑ］以下　風速：１５ｍ／ｓ以下　温度：－１０～５０℃以下

☆　ロータリーアクチェーターは仕様により異なります、別途お問い合せ下さい。

No	部品名称　TITLE	数量 QTY	備考（規格・寸法）（DIMENSIONS）
15			
14			
13			
12			
11	接続板	2	ＳＳ４００　４．５ｔ
10	駆動モーター	1	ＭＢ－１－Ｎ－２４
9	ドライブッシュ	2	ＬＦＺＦ１３－１０
8	モーター取付け板	1	ＳＰＣ　２．３ｔ
7	部品取付架台	1	ＳＰＣ　３．２ｔ
6	軸キャップ	2	ＳＰＣ　１．０ｔ
5	フランジ	1	ＳＳ４００　６．０ｔ
4	羽根当て	1	ＳＰＣ　１．２ｔ
3	シャフト	1	ＳＧＤ　φ１３
2	可動羽根	1	ＳＰＣ　１．６ｔ
1	ダンパー本体	1	ＭＤ－２００φ　ＳＰＣ　１．６ｔ

回　数 REV.MARK	年月日 DATE	承　認 APPROVED BY	変更者 REVISED BY	記　事 CONTENTS

変更 REVISIONS

尺度 SCALE　１：４

単位 UNITS　ｍｍ

承認 APPROVED BY　　検図 CHECKED BY

設計 DESIGNED BY　　製図 DRAWN BY　武田　ＪＵＬ．１３．２０２０

栄進空調株式会社
EISHIN KUCHO CO., LTD.

保管 REGISTERED

名称 TITLE

自動／モーターダンパー
ＥＭＤＦ－２００Ｓ

（ＳＳ）

図面番号 DRAWING NO.　ＥＭＤＦ－２００Ｓ　01/10

変更回数 REV.MARK　01

工事番号 JOB No.