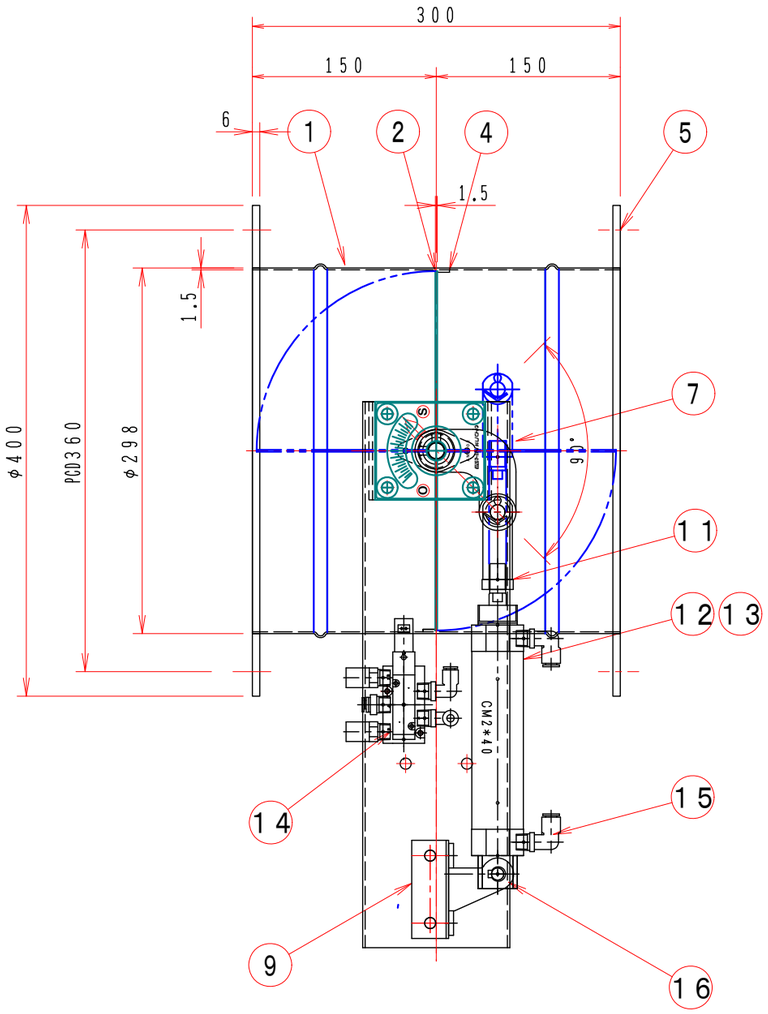

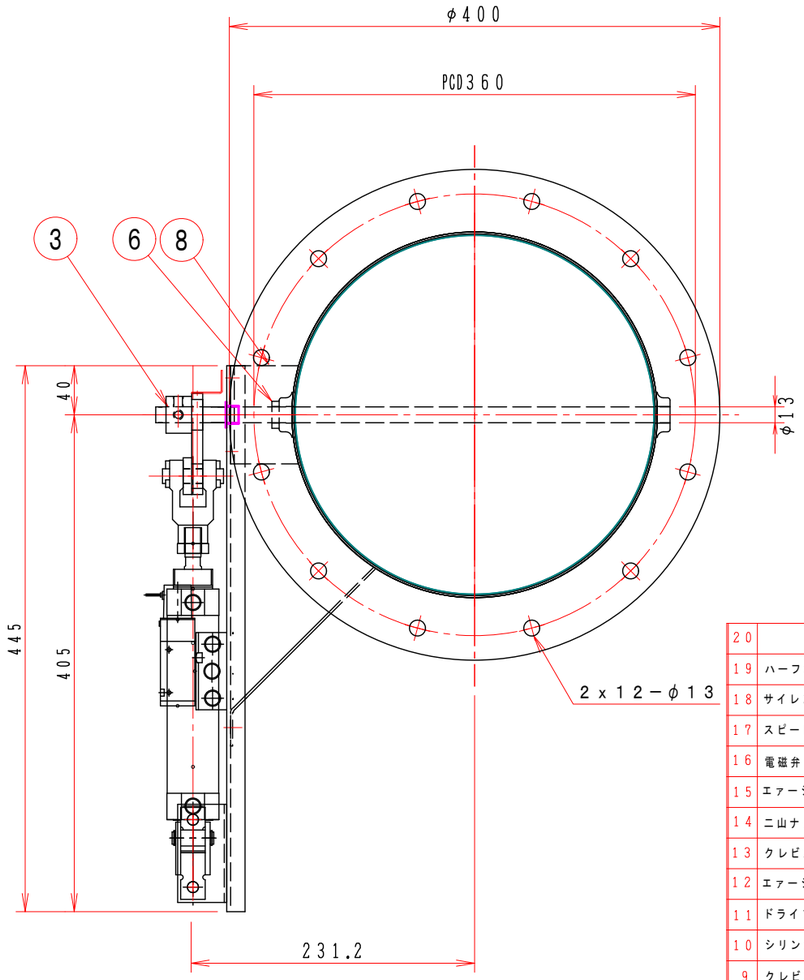

注記

図中の寸法については現場調査及び機器設計等の進捗にともなって変更することがある。

No	部品名称 TITLE	数量 QTY	備考（規格・寸法）(DIMENSIONS)
20			
19	ハーフユニオン		KQ2H08−01S オプション
18	サイレンサー		AN203−02 オプション
17	スピードコントローラー		AS2201F−02−06S
16	電磁弁		VZ5140−5G−02
15	エアーシリンダー		CDM2E40−100−C73 オプション
14	二山ナックルジョイント	1	Y−040B
13	クレビス受け	1	CM−E032B
12	エアーシリンダー	1	CM2E40−100
11	ドライブッシュ	1	LFZF13−10
10	シリンダー取付板	1	SPC 2.3t
9	クレビス受け取付部品	1	SPC 2.3t
8	基板取付台	1	SUS−304 3.0t
7	リンケージ	1	SS−400 メッキ
6	軸　受	2	SUS−304 1.5t
5	フランジ	1組	SUS−304 6.0t
4	羽根当て	1	SUS−304 3x15
3	シャフト	1	SUS−304 φ13
2	可動羽根	1	SUS−304 1.5t
1	ダンパー本体	1	MD−300φ SUS304−1.5t

特　記

1. 板フランジとケーシング接合部の内面は全溶接、外側は点付溶接。
2. 内外面仕上げは酸洗いとする。
3. 本図ダンパーの使用範囲は下記の通です。

静圧：±490Pa［±50mmAq］以下　風速：15m／s以下　温度：−10～50℃以下

☆　エアーシリンダーは仕様により異る場合があります、別途お問い合せ下さい。
☆　開閉センサーの後付は不可（シリンダー交換になります）

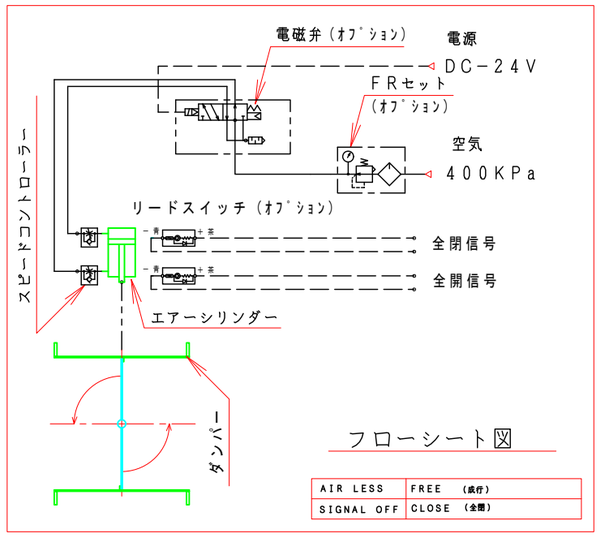

フローシート図

回　数 REV.MARK	年月日 DATE	承　認 APPROVED BY	変更者 REVISED BY	記　事 CONTENTS

変更 REVISIONS

尺度 SCALE 1：5
単位 UNITS mm

承認 APPROVED BY
設計 DESIGNED BY
検図 CHECKED BY
製図 DRAWN BY 武田 AUG. 11. 2020

名称 TITLE

自動ダンパー（エアー式）
EVDAF−300U

SUS

栄進空調株式会社
EISHIN KUCHO CO., LTD.

図面番号 DRAWING NO. EVDAF−300U　01/10

変更回数 REV.MARK 01

M/#　保管 REGISTERED　O/#　工事番号 JOB No.