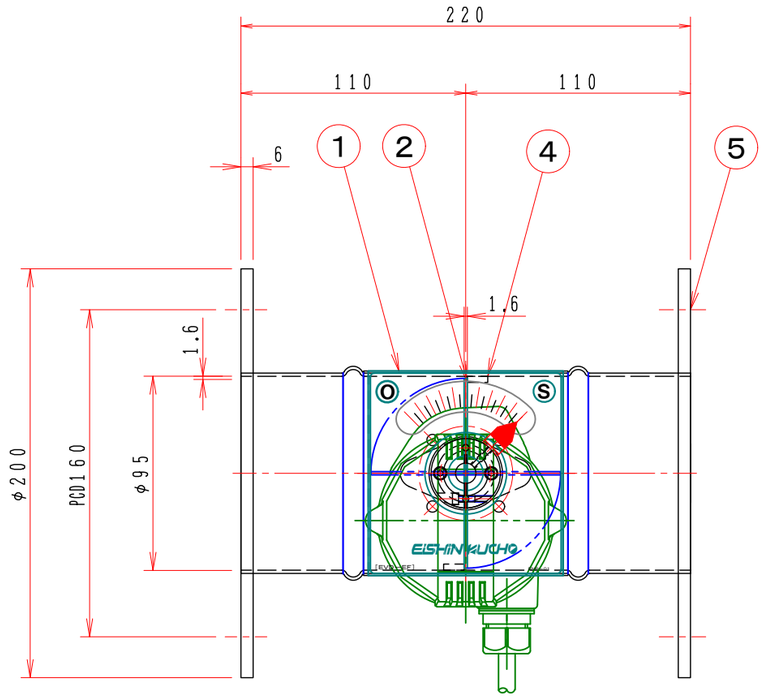

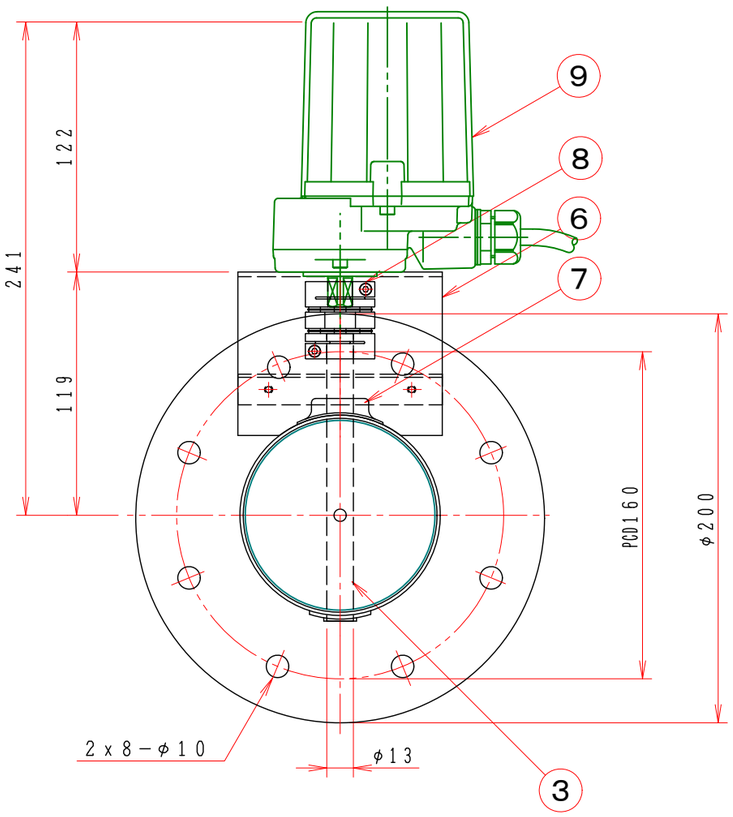

注記

図中の寸法については現場調査及び機器設計等の進捗にともなって変更することがある。

No	部品名称 TITLE	数量 QTY	備考（規格・寸法）(DIMENSIONS)
15			
14	開閉時間		13（7）秒／90°
13	開度スパン		0～90°
12	開度出力		DC 1～5V
11	入力信号		4～20mmA
10	供給電源		DC 24V 0.6A
9	電子アクチェーター	1	MRP4−1400−A0R
8	カップリング	1	SFC−030DA2−12B−13B（TypeC）
7	軸受け	2	SPC 1.0t
6	取付基板	1	SPC−2.3t
5	フランジ	1組	SS400−6.0t
4	羽根当て	1	SPC 1.0t
3	シャフト	1	SGD φ13
2	可動羽根	1	SPC−1.6t
1	モーターダンパー	1	MD−100φ SPC−1.6t

特　記

1．板フランジとケーシング接合部の内面は全溶接、外側は点付溶接。

2．塗装は内外面錆止め塗装外面シルバー１回塗り。

3．本図ダンパーの使用範囲は下記の通です。

静圧：±980Pa［±100mmAq］以下　風速：15m／s以下　温度：−10～50℃以下

☆　ロータリーアクチェーターは仕様により異なります、別途お問い合せ下さい。

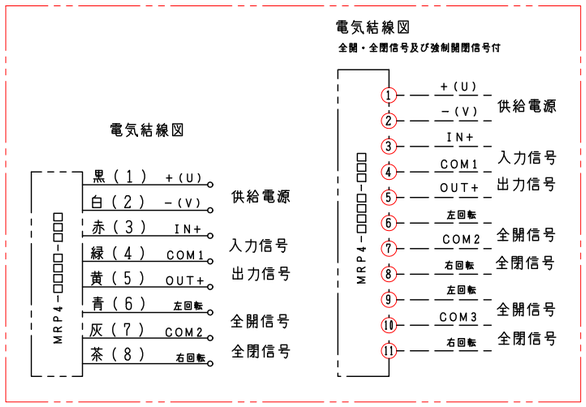

回　数 REV.MARK	尺度 SCALE 1：3	承認 APPROVED BY	検図 CHECKED BY
年月日 DATE	単位 UNITS	設計 DESIGNED BY	製図 DRAWN BY Takeda 2006.05.10
承　認 APPROVED BY			
変更者 REVISED BY			
記　事 CONTENTS			

変更 REVISIONS

栄進空調株式会社
EISHIN KUCHO CO., LTD.

名称 TITLE

電子モーターダンパー
EVDEF−100S

[SS]

EVDEF−100S

01/10

変更回数 REV.MARK 00

図面番号 DRAWING NO.

M/#　O/#　工事番号 JOB No.