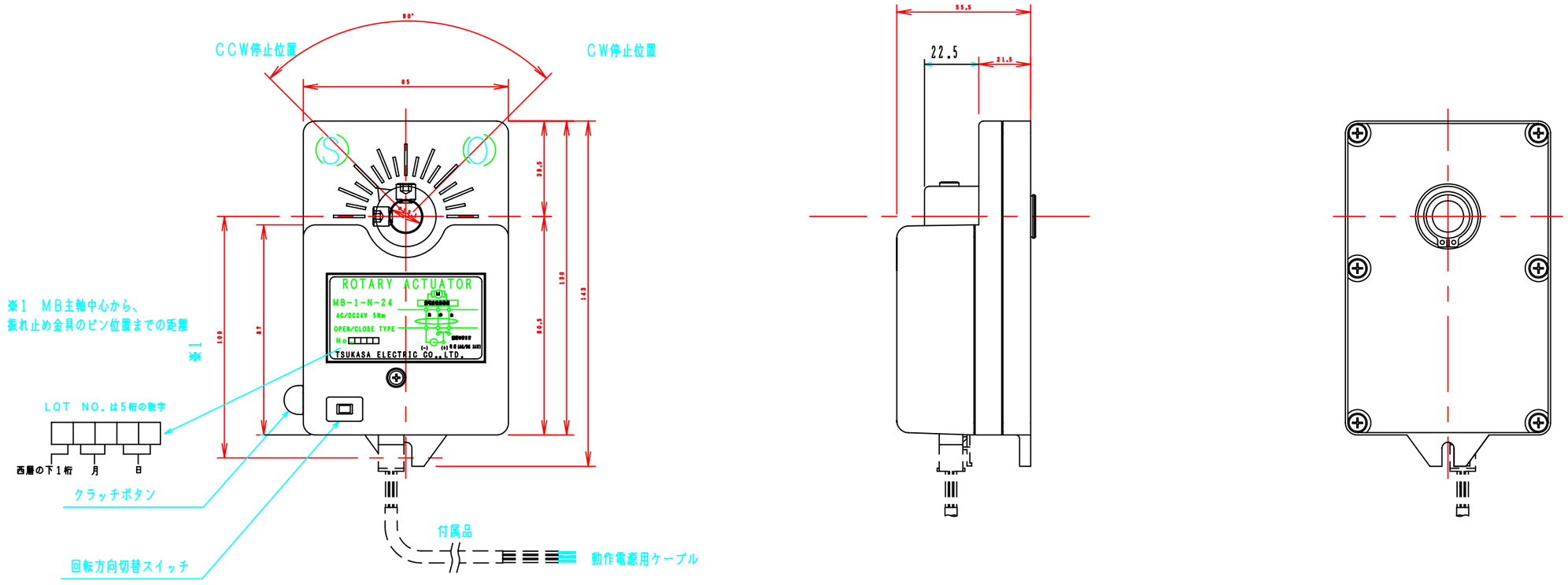

※主軸セットネジはM8＊8（先端Wポイント）を使用します。

付属品：振れ止め金具

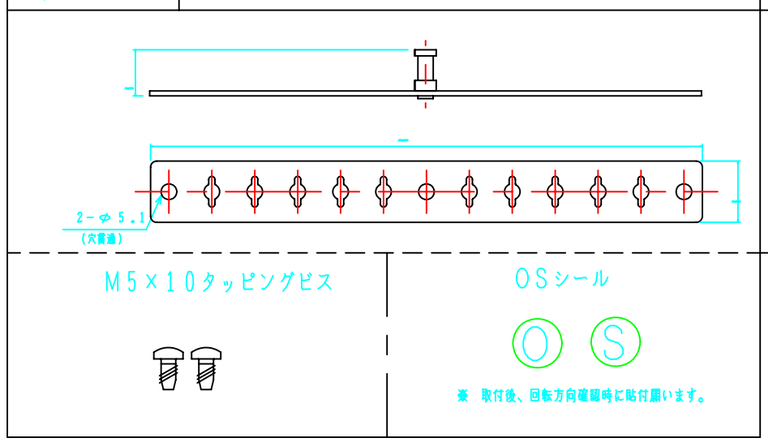

※ 取付後、回転方向確認時に貼付願います。

付属品：ケーブル

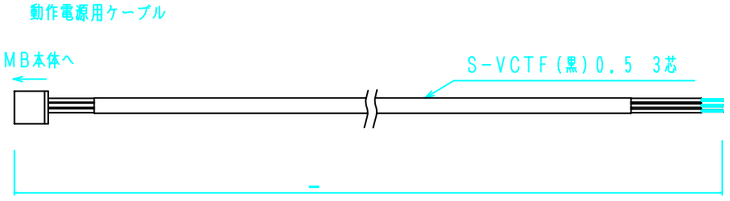

電気配線図

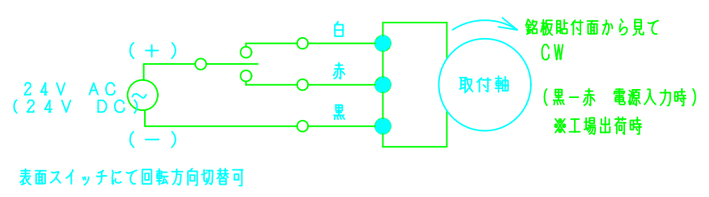

符号	改訂	年月日	担当	確認

材質	
熱処理	
表面処理	
板厚	
重量	

普通許容差

加工区分 / 寸法区分	削り加工 プレス加工 A	削り加工 プレス加工 B	焼ダイカイ 結スト	プラスチック	外製観品図
0.5を越え 6以下	±0.05	±0.1	±0.15	±0.15	±0.5
6を越え 20以下	±0.07	±0.15	±0.2	±0.2	
20を越え 30以下	±0.1	±0.2	±0.25	±0.3	
30を越え120以下	±0.15	±0.3	±0.3	±0.4	
120を越え400以下	±0.2	±0.5	±0.5	±0.6	±1
400を越え1000以下	±0.3	±0.8	±0.7	±1.0	±2
角度公差	±0.5°				±1°

製図	設計	検図	審査
陣内	陣内	山崎	勝野

尺度 1 :

栄進空調株式会社
EISHIN KUCHO CO., LTD.

品名 MB-1-N-24

日付 2006.1.13

品番

REV A