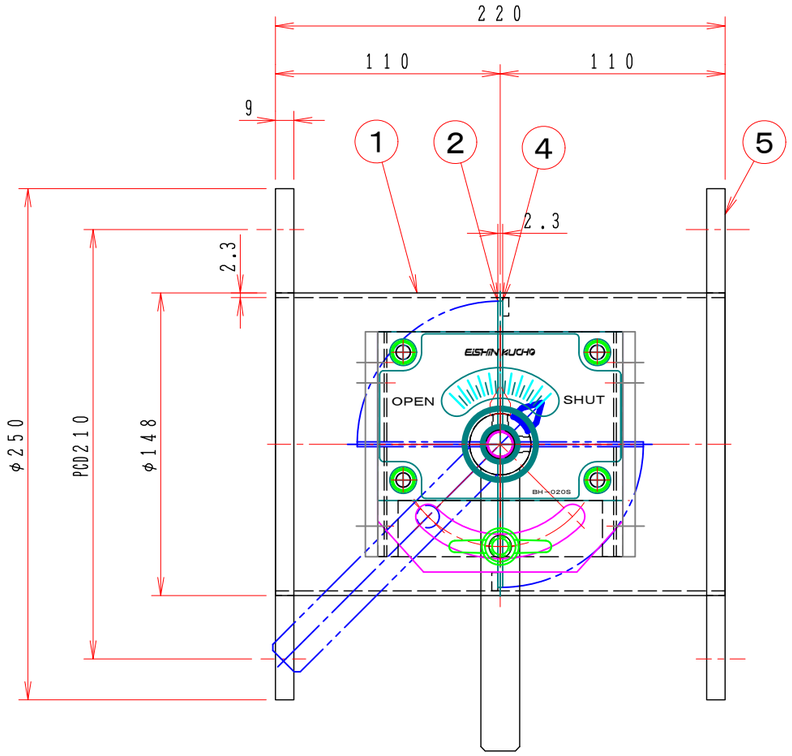

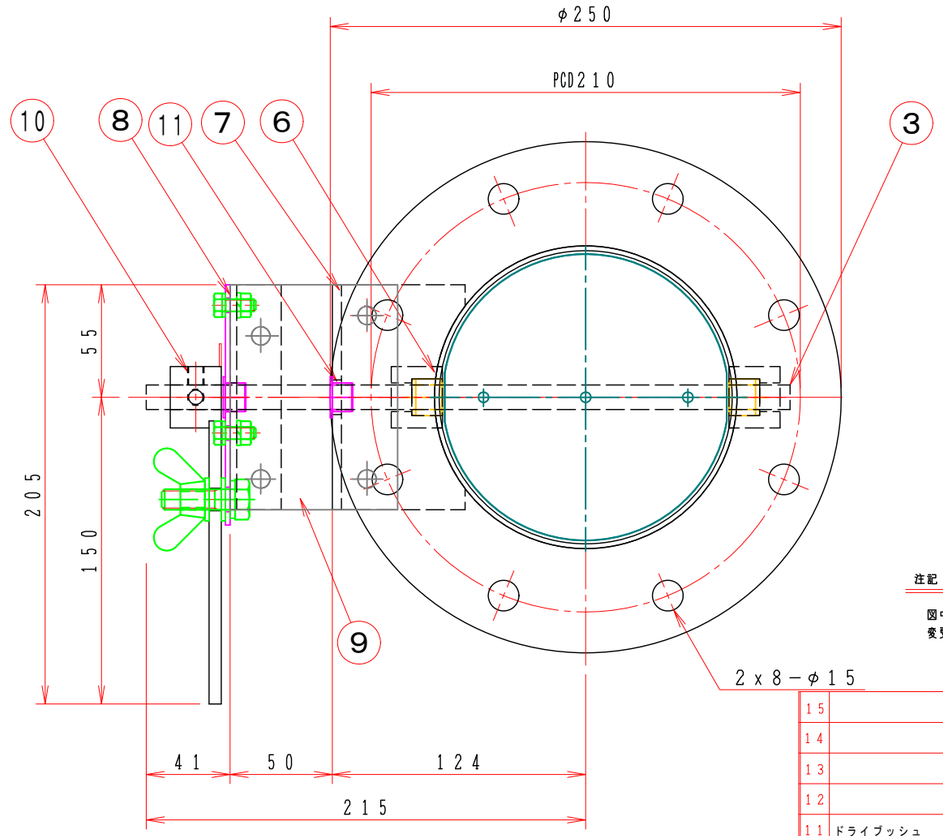

注記

図中の寸法については現場調査及び機器設計等の進捗にともなって変更することがある。

特　記

1．板フランジとケーシング接合部の内面は全溶接、外側は点付溶接。

2．塗装は内外面錆止め塗装外面シルバー１回塗り。

3．本図ダンパーの使用範囲は下記の通です。

静圧：±２．０ＫＰａ以下　風速：２０ｍ／ｓ以下　温度：－１０～６０℃以下

No	部品名称 TITLE	数量 QTY	備考（規格・寸法）(DIMENSIONS)
15			
14			
13			
12			
11	ドライブッシュ	2	ＬＦＺＦ１２－１０
10	手動ハンドル	1	ＢＨ－０２０Ｓ　ＳＳ４００
9	接続板	2	ＳＳ４００　６．０ｔ
8	ハンドル取付け板	1	ＳＰＣ　３．２ｔ
7	取付基板	1	ＳＰＣ　４．５ｔ
6	シャフトボス	2	Ｂ２０１１２ＭＳ
5	フランジ	1	ＳＳ４００　９．０ｔ
4	羽根当て	1	ＳＳ４００　３ｘ９
3	シャフト	1	ＳＧＤ　φ１２
2	可動羽根	1	ＳＰＣ　２．３ｔ
1	ダンパー本体	1	ＭＤ－１５０φ　ＳＰＣ　２．３ｔ

回数 REV.MARK	年月日 DATE	承認 APPROVED BY	変更者 REVISED BY	記事 CONTENTS

変更 REVISIONS

尺度 SCALE 1：3

単位 UNITS

承認 APPROVED BY

検図 CHECKED BY

設計 DESIGNED BY

製図 DRAWN BY Takeda 2006.05.10.

名称 TITLE

バタフライ・ダンパー

ＥＢＤＬＦ－１５０Ｓ

(SS)

栄進空調株式会社
EISHIN KUCHO CO., LTD.

EBDLF-150S

01/10

変更回数 REV.MARK 00

M/#　O/#　工事番号 JOB No.

図面番号 DRAWING NO.