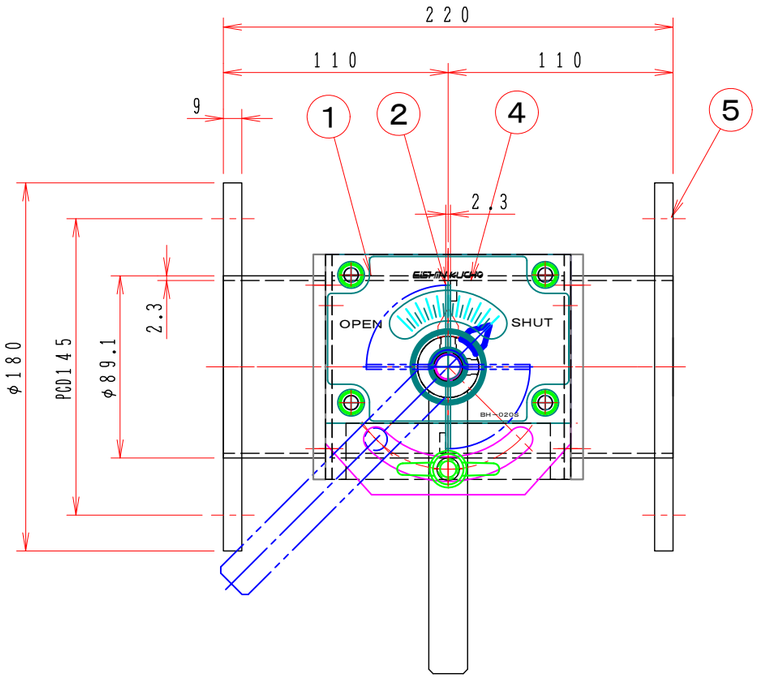

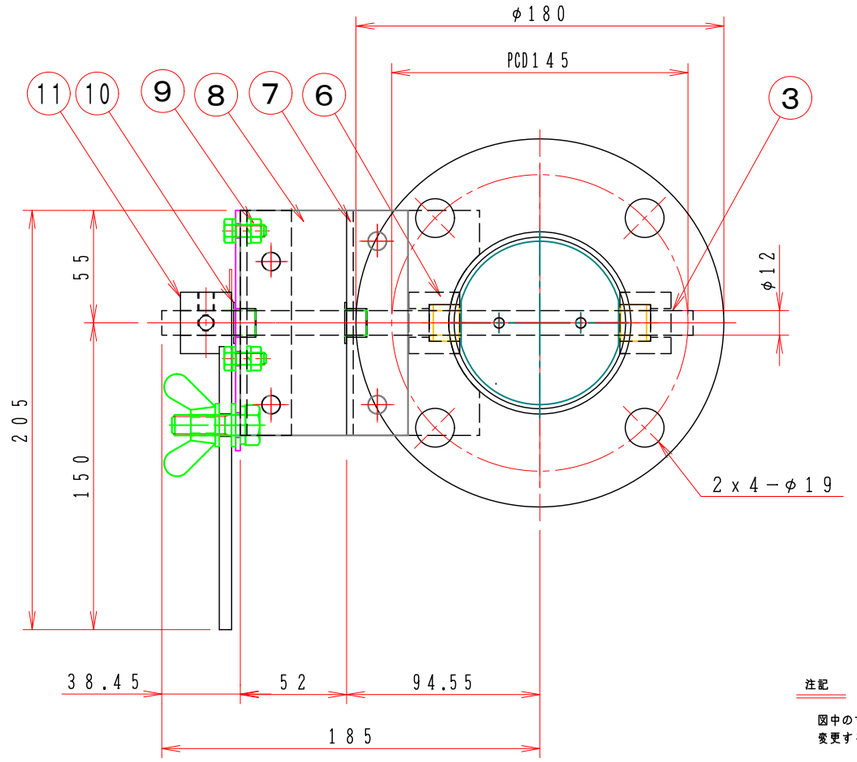

注記

図中の寸法については現場調査及び機器設計等の進捗にともなって変更することがある。

No	部品名称 TITLE	数量 QTY	備考（規格・寸法）(DIMENSIONS)
15			
14			
13			
12			
11	手動ハンドル	1	BH−020S SS400
10	ドライブッシュ	2	LFZF12−10
9	ハンドル取付金具	1	SPC 3.2t
8	接続板	2	SS400 6.0t
7	取付基板	1	SPC 3.2t
6	シャフトボス	2	B20112MS
5	フランジ	1	JIS−5K SS400 9.0t
4	羽根当て	1	SS400 3x9
3	シャフト	1	SGD φ12 ミガキ10級
2	可動羽根	1	SS400 2.3t
1	ダンパー本体	1	MD−80A SPC 2.3t

特　記

1．板フランジとケーシング接合部の内面は全溶接、外側は点付溶接。

2．塗装は内外面錆止め塗装外面シルバー１回塗り。

3．本図ダンパーの使用範囲は下記の通です。外径寸法はインチサイズ（鋼管サイズ）です。

静圧：±２．０ＫＰａ以下　風速：２０ｍ／ｓ以下　温度：−１０〜６０℃以下

☆　屋内使用清浄空気用です。屋外使用、腐食性ガス等の場合はお問い合せ下さい。

回　数 REV.MARK	年月日 DATE	承　認 APPROVED BY	変更者 REVISED BY	記　事 CONTENTS

変更 REVISIONS

尺度 SCALE 1：3

単位 UNITS mm

承認 APPROVED BY

設計 DESIGNED BY

検図 CHECKED BY

製図 DRAWN BY 武田 DEC. 18. 2006

名称 TITLE

バタフライ・ダンパー
EBPLF−80AS

(SS)

栄進空調株式会社
EISHIN KUCHO CO., LTD.

図面番号 DRAWING NO. EBPLF−80AS 01/10

変更回数 REV.MARK 01

M/#

保管 REGISTERED

O/#

工事番号 JOB No.