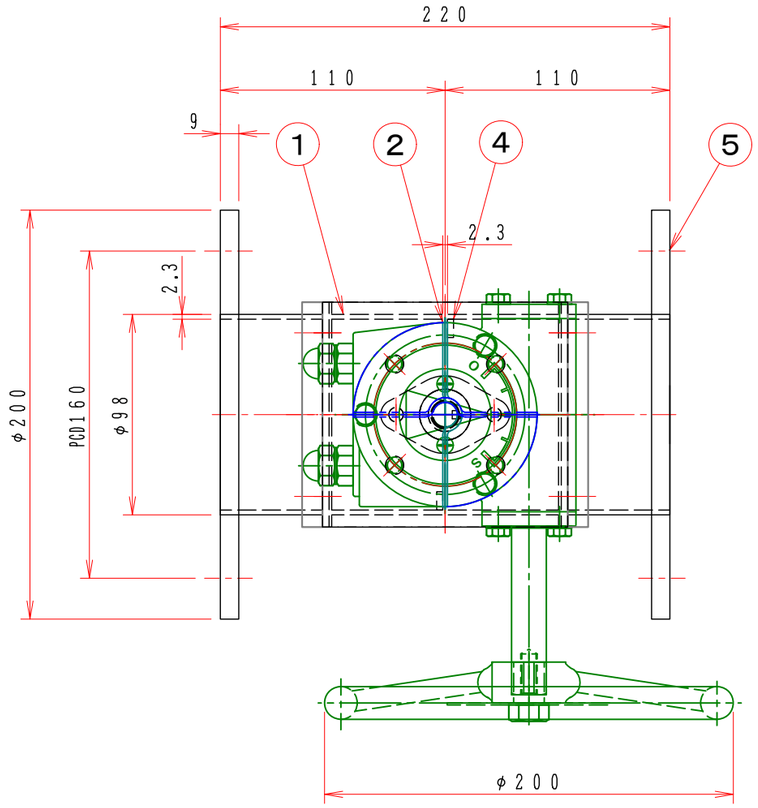

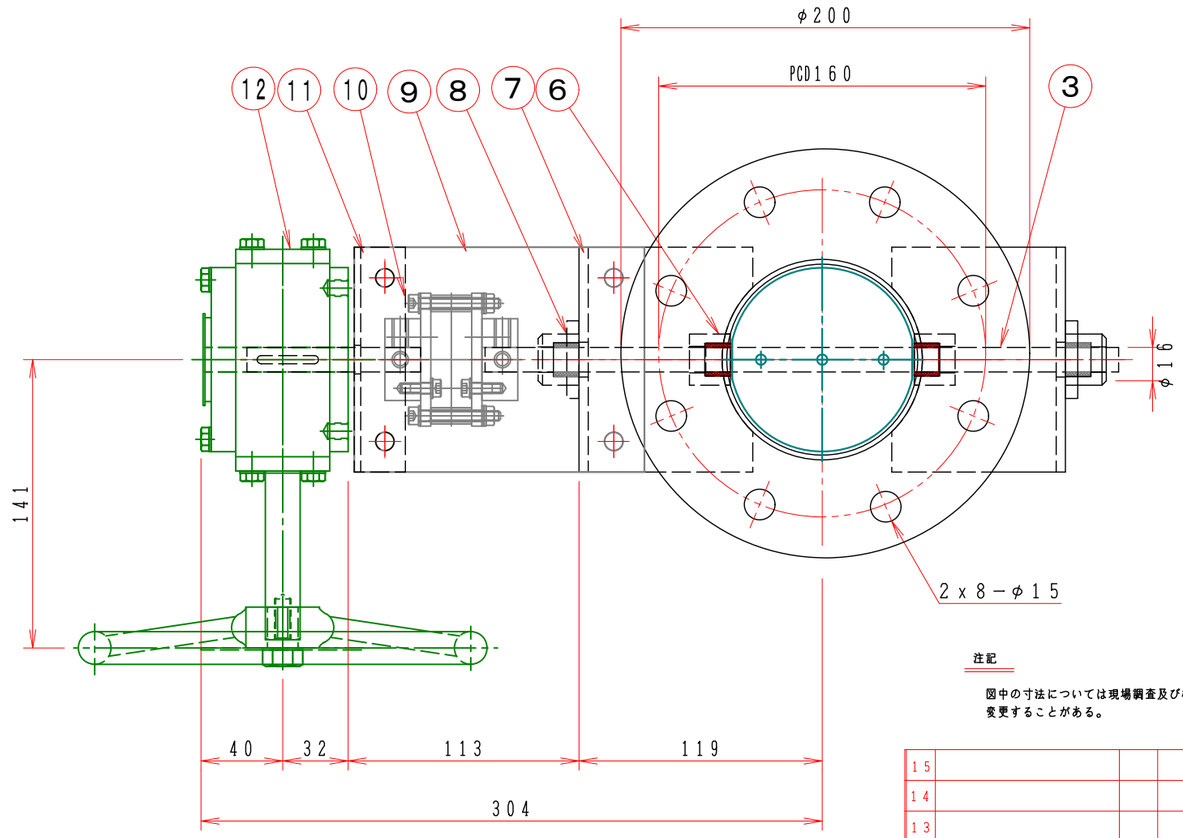

注記

図中の寸法については現場調査及び機器設計等の進捗にともなって変更することがある。

No	部品名称 TITLE	数量 QTY	備考（規格・寸法）(DIMENSIONS)
15			
14			
13			
12	手動ハンドル	1	BVG−02A φ12 FC−250
11	ハンドル取付け板	1	SPC 3.2t
10	耐熱カップリング	1	C−651212H
9	耐熱接続板	2	PGX−595 10t
8	軸　受	2	UFL−20112CS セラミックス
7	軸受取付架台	2	SPC 4.5t
6	シャフトボス	2	B20112CS セラミックス
5	フランジ	1	SS400 9t
4	羽根当て	1	SS400 3x9
3	シャフト	1	SGD φ12
2	可動羽根	1	SPC 2.3t
1	ダンパー本体	1	MD−100φ SPC 2.3t

特　記

1．板フランジとケーシング接合部の内面は全溶接、外側は点付溶接。

2．塗装は内外面錆止め塗装外面シルバー１回塗り。

3．本図ダンパーの使用範囲は下記の通です。

静圧：±２．０ＫＰａ以下　風速：２０ｍ／ｓ以下　温度：−１０〜４００℃以下

回　数 REV.MARK	年月日 DATE	承　認 APPROVED BY	変更者 REVISED BY	記　事 CONTENTS

変更 REVISIONS

尺度 SCALE 1：3

単位 UNITS

承認 APPROVED BY

検図 CHECKED BY

設計 DESIGNED BY

製図 DRAWN BY Takeda 2006.05.10

名称 TITLE

手動・ダンパー
EBDWLF−100SHS

(SS)

栄進空調株式会社
EISHIN KUCHO CO., LTD.

EBDWLF−100SHS

01/10

変更回数 REV.MARK 00

M/#　O/#　工事番号 JOB No.

図面番号 DRAWING NO.