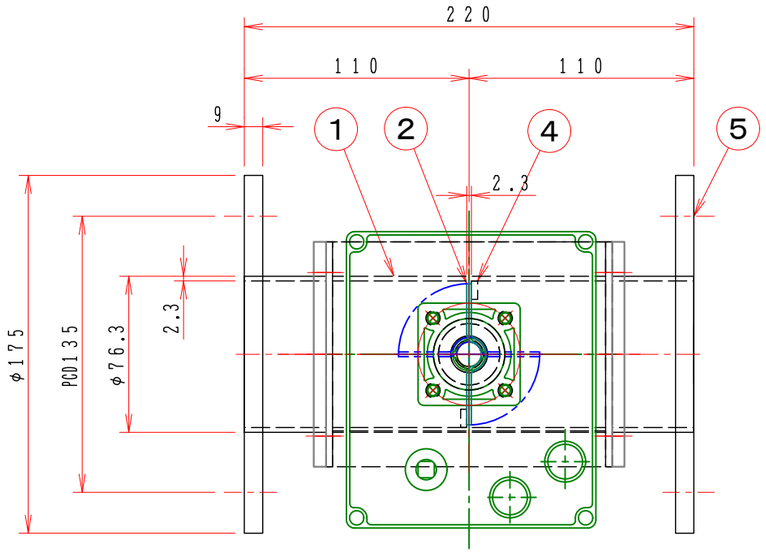

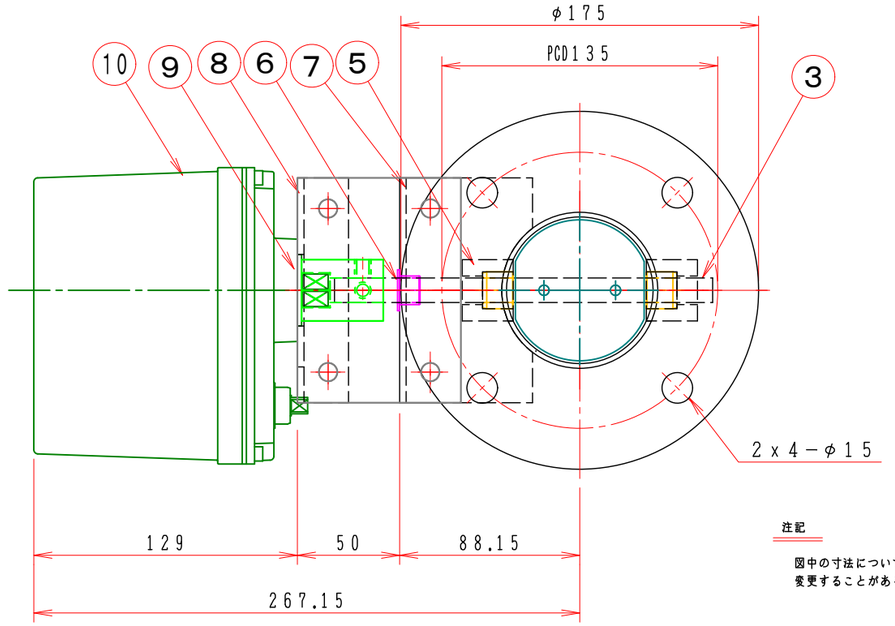

注記

図中の寸法については現場調査及び機器設計等の進捗にともなって変更することがある。

No	部品名称 TITLE	数量 QTY	備考（規格・寸法）(DIMENSIONS)
15			
14	開度信号		オプション
13	比例制御		4−200mmA　オプション
12	開閉信号		オプション
11	ロータリーアクチェーター	1	AE1−120・AC−100／200V・DC24V
10	カップリング	1	φ30x35　C−1612
9	駆動部取付板	1	SPC 3.2t
8	部品取付金具	1	SPC 4.5t
7	ドライブッシュ	1	LFZF12−10
6	軸受ボス	2	B20112MS
5	フランジ	1組	SS400 9.0t
4	羽根当て	1	SS400 3x9
3	シャフト	1	SGD φ12
2	可動羽根	1	SPC 2.3t
1	ダンパー本体	1	MD−75φ SPC 2.3t

特　記

1．板フランジとケーシング接合部の内面は全溶接、外側は点付溶接。

2．塗装は内外面錆止め塗装外面シルバー１回塗り。

3．本図ダンパーの使用範囲は下記の通です。

静圧：±２．０ＫＰａ以下　風速：２０ｍ／ｓ以下　温度：−１０〜６０℃以下

☆　ロータリーアクチェーターは仕様により異なります、別途お問い合せ下さい。

☆　屋内使用清浄空気用です。屋外使用、腐食性ガス等の場合はお問い合せ下さい。

ＡＸＥ１−□□□　電気結線図

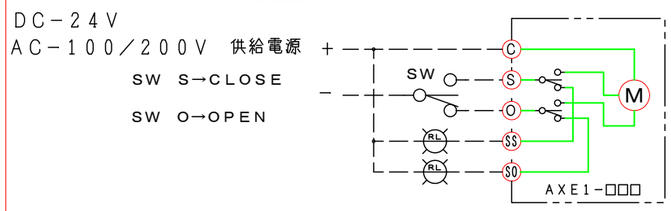

回数 REV.MARK	年月日 DATE	承認 APPROVED BY	変更者 REVISED BY	記事 CONTENTS

変更 REVISIONS

尺度 SCALE 1：3

単位 UNITS mm

承認 APPROVED BY

検図 CHECKED BY

設計 DESIGNED BY

製図 DRAWN BY 武田 DEC. 18. 2'00"6

名称 TITLE

モーター・ダンパー

EHDMLF−75S

(SS)

栄進空調株式会社
EISHIN KUCHO CO., LTD.

図面番号 DRAWING NO. EHDMLF−75S　01/10

変更回数 REV.MARK 01

M/#　保管 REGISTERED　O/#　工事番号 JOB No.