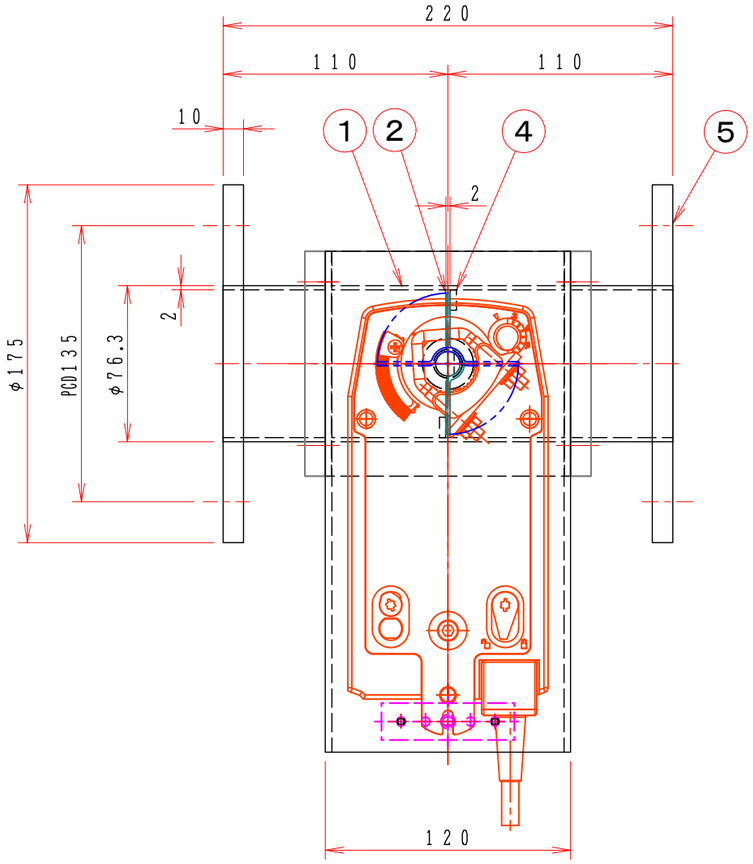

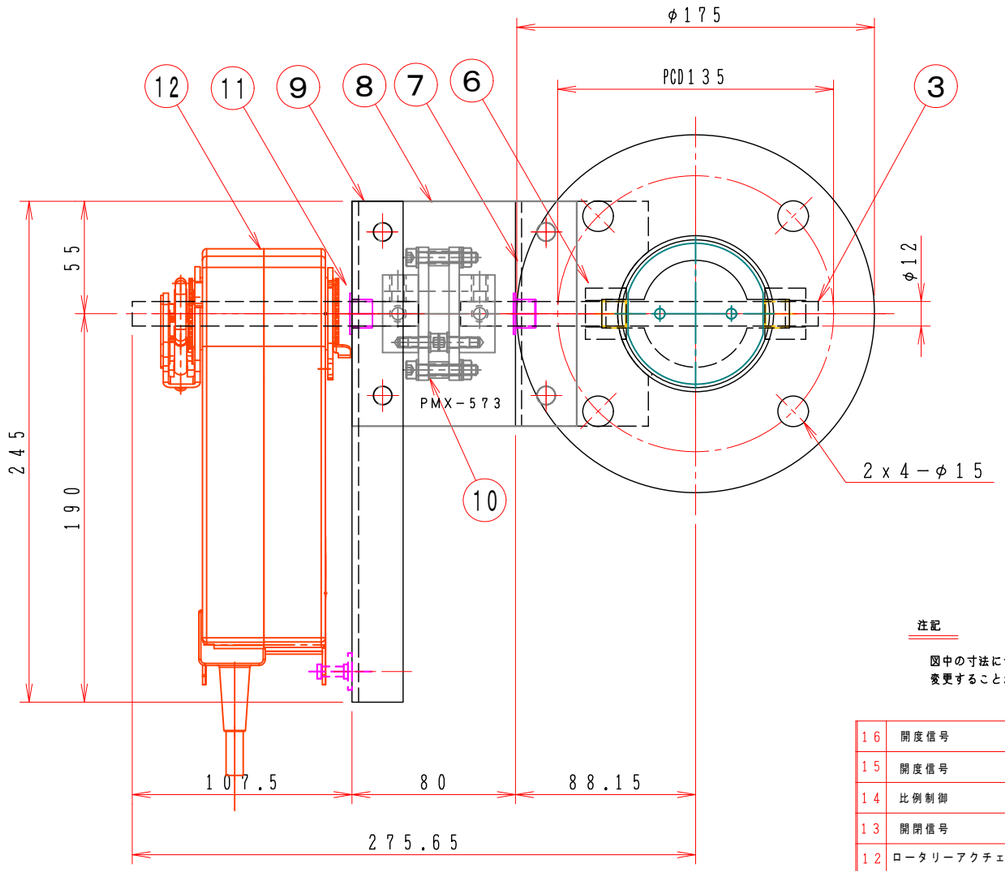

注記

図中の寸法については現場調査及び機器設計等の進捗にともなって変更することがある。

No	部品名称 TITLE	数量 QTY	備考（規格・寸法）(DIMENSIONS)	
16	開度信号		NF24A−SR AC/DC−24V DC 2〜10V	オプション
15	開度信号		NF24A−SR AC/DC−24V DC 2〜10V	オプション
14	比例制御		NF24A−SR AC/DC−24V DC 0〜10V	オプション
13	開閉信号		S2	オプション
12	ロータリーアクチェーター	1	NFA AC 24V〜240V DC 24V〜125V	BERIMO
11	ドライブッショ	1	LFZF15−10	
10	耐熱カップリング	1	C801212L	
9	駆動部取付金具	1	SPC 3.2t	
8	耐熱接続板	1	PMX−573 10t	
7	基板取付台	1	SUS−304 3.0t	
6	軸受ボス	2	B20112XU	
5	フランジ	1組	SUS−304 10t	
4	羽根当て	1	SS400 3x10	
3	シャフト	1	SUS−304 φ12 センターレス	
2	可動羽根	1	SUS−304 2.0t	
1	ダンパー本体	1	MD−75φ SUS304 2.0t	

絶縁変圧器に接続して下さい。
AC 24〜240V
DC 24〜125V

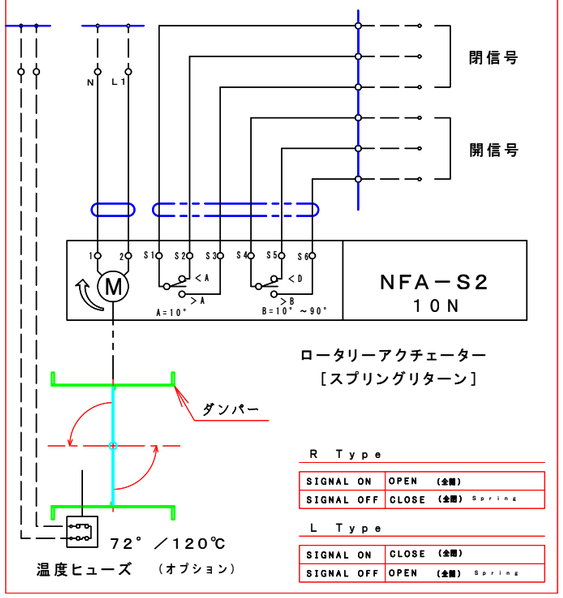

ロータリーアクチェーター
［スプリングリターン］

R Type

SIGNAL ON	OPEN （全開）
SIGNAL OFF	CLOSE （全閉） Spring

L Type

SIGNAL ON	CLOSE （全閉）
SIGNAL OFF	OPEN （全閉） Spring

特 記

1．板フランジとケーシング接合部の内面は全溶接、外側は点付溶接。

2．内外面仕上げは酸洗いとする。

3．本図ダンパーの使用範囲は下記の通です。

静圧：±2．0KPa以下　風速：20m／s以下　温度：−10〜200℃以下

☆　屋内使用清浄空気用です。屋外使用、腐食性ガス等の場合はお問い合せ下さい。

☆　ロータリーアクチェーターは仕様により異なります、別途お問い合せ下さい。

☆　スプリングにより全閉（EHDMLRF−□□□−EHU）・スプリングにより全開（EHDMLLF−□□□−EHU）

回数 REV.MARK	年月日 DATE	承認 APPROVED BY	変更者 REVISED BY	記事 CONTENTS

変更 REVISIONS

尺度 SCALE 1：3

単位 UNITS mm

承認 APPROVED BY

検図 CHECKED BY

設計 DESIGNED BY

製図 DRAWN BY 武田 DEC. 18. 2006

名称 TITLE

モーター・ダンパー
EHDMRLF−75 EHU
スフリングリターン

（SUS）

栄進空調株式会社
EISHIN KUCHO CO., LTD.

図面番号 DRAWING NO. EHDMRLF−75EHU

01/10

変更回数 REV.MARK 01

保管 REGISTERED

工事番号 JOB No.