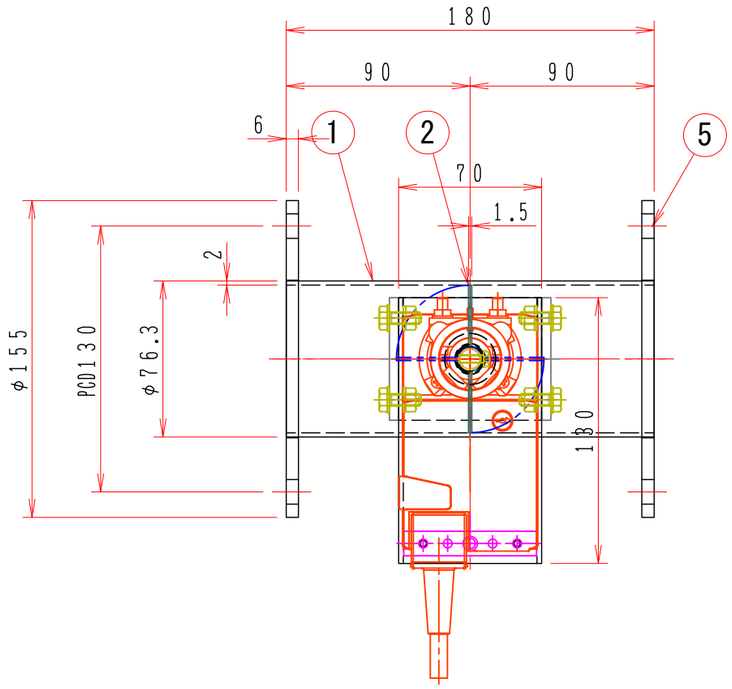

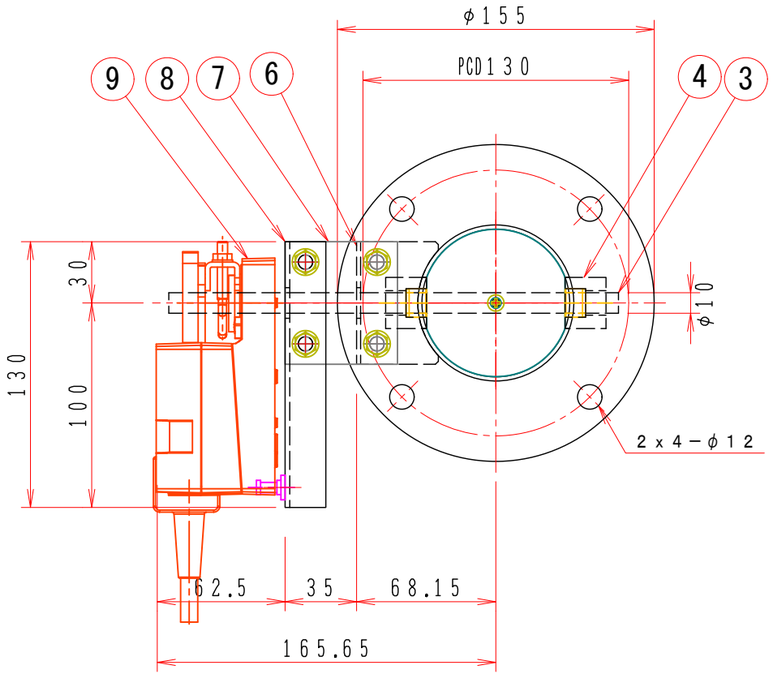

注記

図中の寸法については現場調査及び機器設計等の進捗にともなって変更することがある。

フローシート図

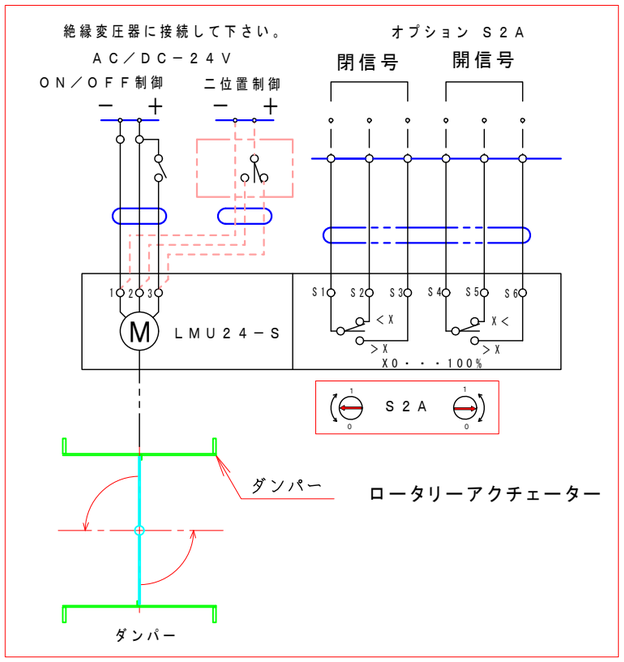

特　記

1．板フランジとケーシング接合部の内面は全溶接、外側は点付溶接。

2．内外面仕上げは酸洗いとする。

3．本図ダンパーの使用範囲は下記の通です。

静圧：±2．0KPa以下　風速：20m／s以下　温度：−10〜60℃以下

☆　ロータリーアクチェーターは仕様により異なります、別途お問い合せ下さい。

☆　屋内使用清浄空気用です。屋外使用、腐食性ガス等の場合はお問い合せ下さい。

No	部品名称 TITLE	数量 QTY	備考（規格・寸法）(DIMENSIONS)
15			
14			
13			
12			
11			
10			
9	ロータリーアクチェーター	1	LMU24−S　BELIMO
8	駆動部取付金具	1	SPCC 2.3t
7	接続金具	2	SS400 4.5t
6	取付架台	1	SUS−304 2.0t
5	フランジ	2	SUS−304 6.0t
4	シャフト・ボス	2	B20010MU　MSM−1014−10
3	シャフト	1	SUS−304 φ10（センターレス）
2	羽根	1	SUS−304 1.5t
1	ケーシング	1	65A SUS−304 2.0t

回数 REV.MARK	年月日 DATE	承認 APPROVED BY	変更者 REVISED BY	記事 CONTENTS

変更 REVISIONS

尺度 SCALE 1：3

単位 UNITS mm

承認 APPROVED BY

検図 CHECKED BY

設計 DESIGNED BY

製図 DRAWN BY 武田 APR. 21. 2014.

栄進空調株式会社
EISHIN KUCHO CO., LTD.

保管 REGISTERED

名称 TITLE

小径ダンパー　65A
モーター・ダンパー　65型
EMBF−65AU

図面番号 DRAWING NO. EMBF−65AU

01/10

変更回数 REV.MARK 00

工事番号 JOB No.