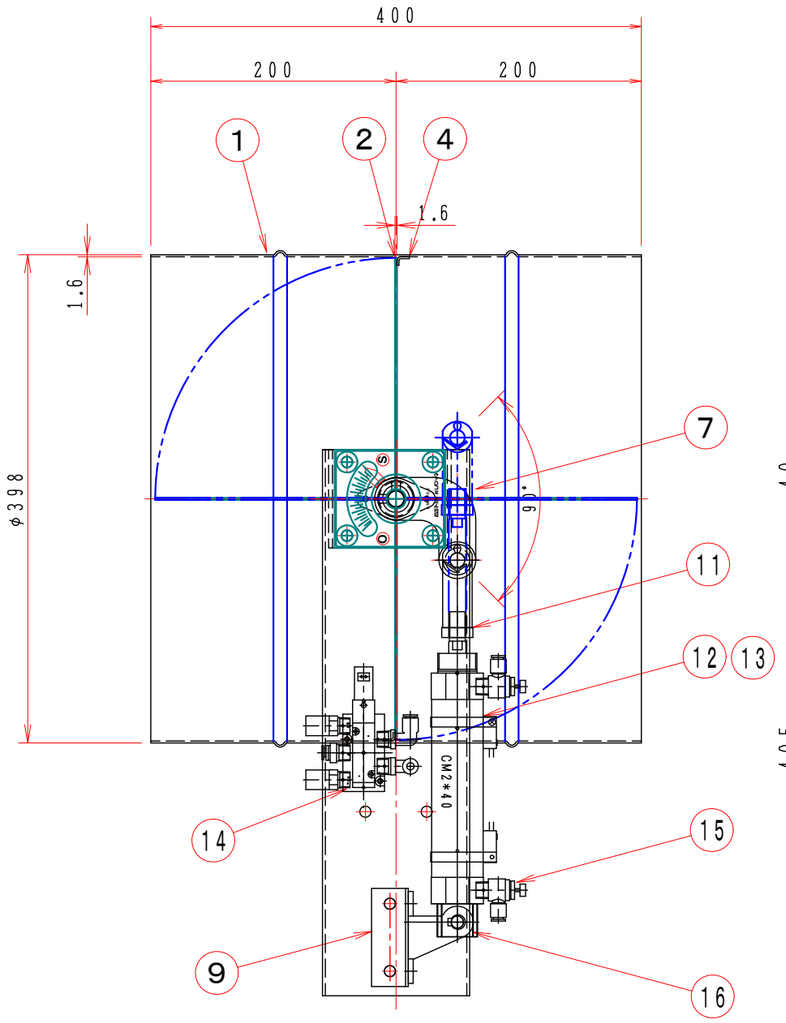


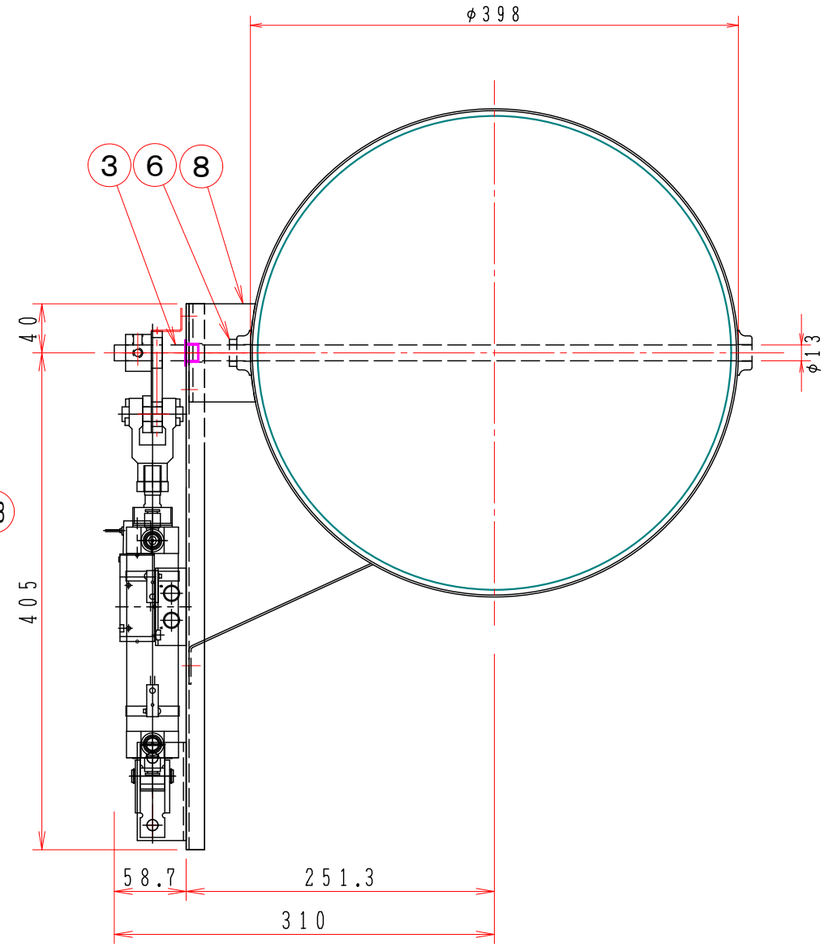


注記

図中の寸法については現場調査及び機器設計等の進捗にともなって変更することがある。

| No | 部品名称 TITLE | 数量 QTY | 備考（規格・寸法）(DIMENSIONS) |
|---|---|---|---|
| 20 | | | |
| 19 | ハーフユニオン | | KQ2H06−01S オプション |
| 18 | サイレンサー | | オプション |
| 17 | スピードコントローラー | | AS2201F−02−06S |
| 16 | 電磁弁 | | VZ5140−5G−02 |
| 15 | エアーシリンダー | | CM2E40−100 オプション |
| 14 | 二山ナックルジョイント | 1 | Y−040B |
| 13 | クレビス受け | 1 | CM−E032B |
| 12 | エアーシリンダー | 1 | CDM2E40−100−C73 |
| 11 | ドライブッシュ | 1 | LFZF13−10 |
| 10 | シリンダー取付板 | 1 | SPC−2.3t |
| 9 | クレビス受け取付部品 | 1 | SPC−2.3t |
| 8 | 基板取付台 | 1 | SPC−3.2t |
| 7 | リンケージ | 1 | SS−400 |
| 6 | 軸　受 | 2 | SPC 1.6t |
| 5 | | | |
| 4 | 羽根当て | 1 | SS400 3×10 |
| 3 | シャフト | 1 | SGD φ13 |
| 2 | 可動羽根 | 1 | SPC−1.6t |
| 1 | ダンパー本体 | 1 | MD−400φ SPC 1.6t |

## 特　記

1. 板フランジとケーシング接合部の内面は全溶接、外側は点付溶接。
2. 塗装は内外面錆止め塗装外面シルバー1回塗り。
3. 本図ダンパーの使用範囲は下記の通です。

静圧：±490Pa［±50mmAq］以下　風速：15m／s以下　温度：−10～50℃以下

☆　エアーシリンダーは仕様により異る場合があります、別途お問い合せ下さい。
☆　開閉センサーの後付は不可（シリンダー交換になります）

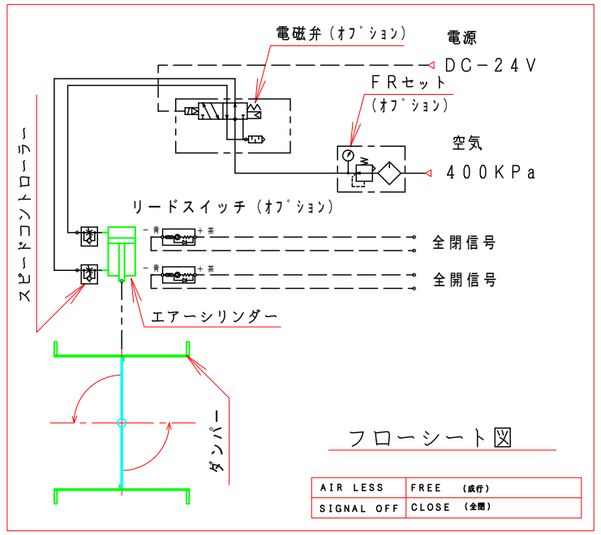


| 回数 REV.MARK | 年月日 DATE | 承認 APPROVED BY | 変更者 REVISED BY | 記事 CONTENTS |
|---|---|---|---|---|
| | | | | |

変更 REVISIONS

尺度 SCALE 1：5
単位 UNITS mm

承認 APPROVED BY
検図 CHECKED BY
設計 DESIGNED BY
製図 DRAWN BY 武田 AUG. 11. 2020
保管 REGISTERED

栄進空調株式会社
EISHIN KUCHO CO., LTD.

名称 TITLE
自動ダンパー（エアー式）
EVDA−400S
（SS）

図面番号 DRAWING NO. EVDA−400S
01/10
変更回数 REV.MARK 01
工事番号 JOB No.