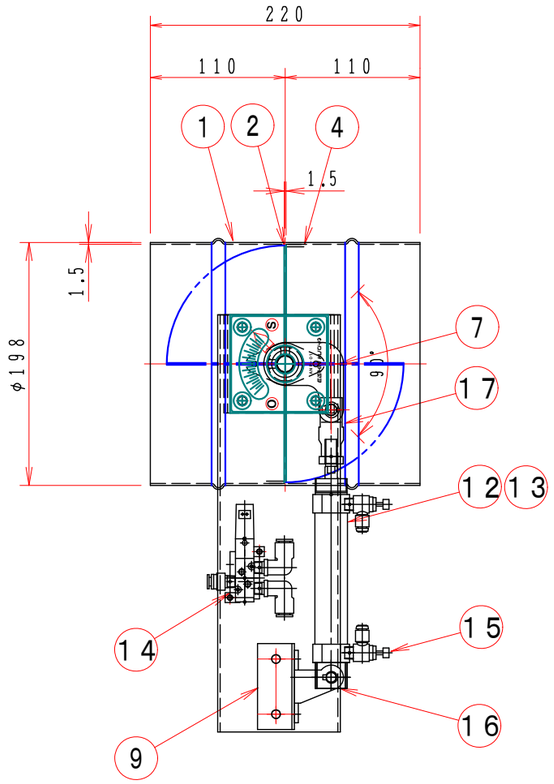

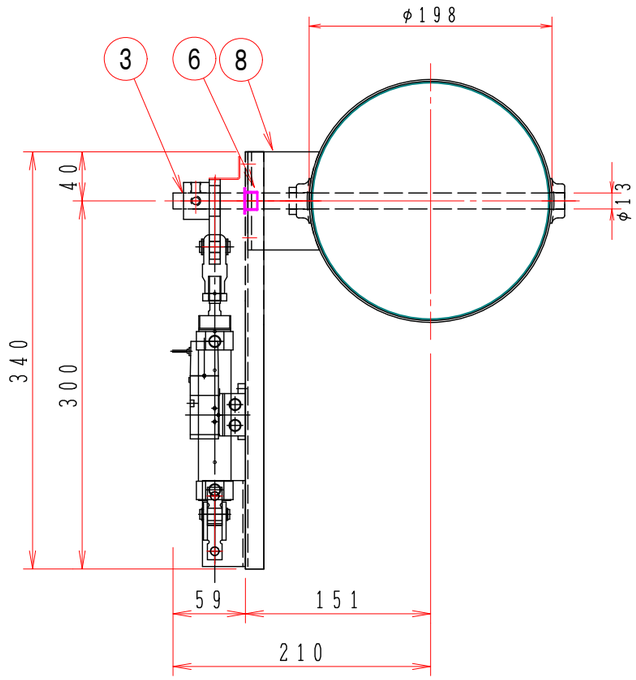

注記

図中の寸法については現場調査及び機器設計等の進捗にともなって変更することがある。

No	部品名称 TITLE	数量 QTY	備考（規格・寸法）(DIMENSIONS)
20			
19	ハーフユニオン		KQ2H08−01S オプション
18	サイレンサー		AN103−01 オプション
17	スピードコントローラー		AS2201F−01−06S
16	電磁弁		VZ3140−1G
15	エアーシリンダー		CDM2E25−75−C73 オプション
14	二山ナックルジョイント	1	Y−032B
13	クレビス受け	1	CM−E020B
12	エアーシリンダー	1	CM2E25−75
11	ドライブッシュ	1	LFZF13−10
10	シリンダー取付板	1	SPC 2.3t
9	クレビス受け取付部品	1	SPC 2.3t
8	基板取付台	1	SUS−304 3.0t
7	リンケージ	1	SS−400 メッキ
6	軸　受	2	SUS−304 1.5t
5			
4	羽根当て	1	SUS−304 0.8t
3	シャフト	1	SUS−304 φ13
2	可動羽根	1	SUS−304 1.5t
1	ダンパー本体	1	MD−200φ SUS304−1.5t

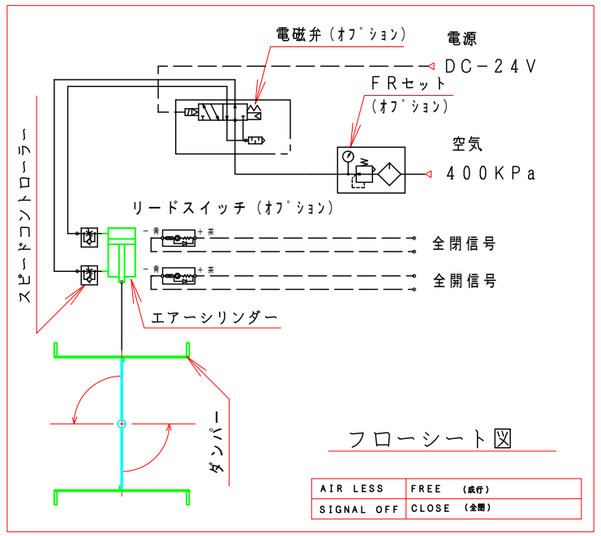

フローシート図

AIR LESS	FREE （流行）
SIGNAL OFF	CLOSE （全閉）

特　記

1. 板フランジとケーシング接合部の内面は全溶接、外側は点付溶接。
2. 内外面仕上げは酸洗いとする。
3. 本図ダンパーの使用範囲は下記の通です。

静圧：±490Pa［±50mmAq］以下　風速：15m／s以下　温度：−10～50℃以下

☆　エアーシリンダーは仕様により異る場合があります、別途お問い合せ下さい。
☆　開閉センサーの後付は不可（シリンダー交換になります）

回　数 REV.MARK	年月日 DATE	承　認 APPROVED BY	変更者 REVISED BY	記　事 CONTENTS

変更 REVISIONS

尺度 SCALE 1：5

単位 UNITS mm

承認 APPROVED BY

検図 CHECKED BY

設計 DESIGNED BY

製図 DRAWN BY 武田 SEP. 11. 2014

栄進空調株式会社
EISHIN KUCHO CO., LTD.

名称 TITLE

自動ダンパー （エアー式）

EVDA−200U

（SUS）

図面番号 DRAWING NO. EVDA−200U

01/10

変更回数 REV.MARK 00

保管 REGISTERED

工事番号 JOB No.