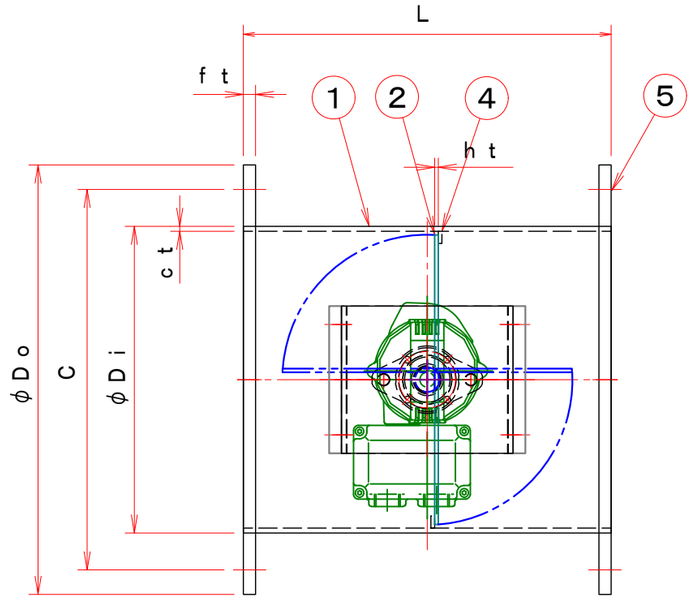


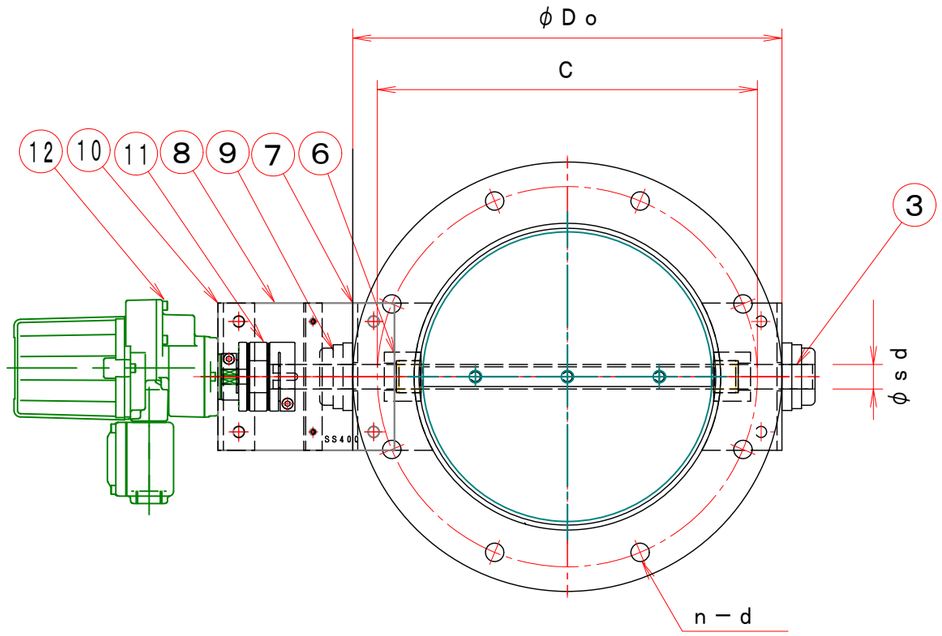


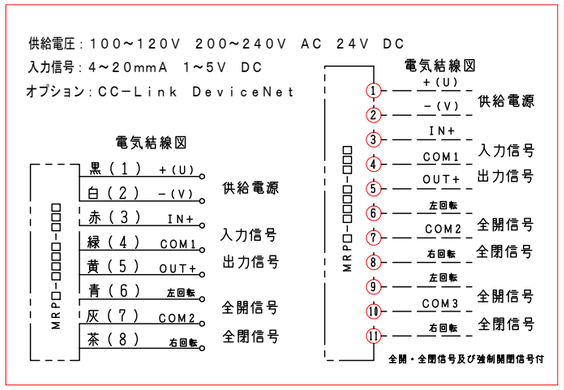


## 特記事項

1．外径寸法はミリサイズ（ダクトサイズ）です。

2．仕上げは内外面酸洗いとする。

3．本図は左回転開放仕様です。

4．本図ダンパーの使用範囲は下記の通です、詳細については仕様書、取扱説明書を参照して下さい。

静圧：±４ＫＰａ［±４００ｍｍＡｑ］以下　風速：２５ｍ／ｓ以下　温度：－１０～６０℃以下

☆　高性能ステッピングモーター（１／１０００）　ＣＣ－Ｌｉｎｋ　ＤｅｖｉｃｅＮｅｔ（開閉信号付はオプション）

☆　屋内使用清浄空気用です。屋外使用、腐食性ガス等の場合はお問い合せ下さい。

| 型　　式 | φDi | φDo | C | n－d | L | ct | ht | ft | φsd | 軸　受 | 駆動モーター |
|---|---|---|---|---|---|---|---|---|---|---|---|
| EHDHMEF－ 75－U | 76.3 | 175 | 135 | 4－19 | 200 | 3.0 | 2.0 | 10 | 12 | UFL201 | MRP4（5NT） |
| EHDHMEF－100－U | 100 | 200 | 160 | 8－19 | 220 | 3.0 | 2.0 | 10 | 15 | UFL202 | MRP4（5NT） |
| EHDHMEF－125－U | 125 | 225 | 185 | 8－19 | 220 | 3.0 | 2.0 | 10 | 15 | UFL202 | MRP4（5NT） |
| EHDHMEF－150－U | 150 | 250 | 210 | 8－19 | 220 | 3.0 | 2.0 | 10 | 15 | UFL202 | MRP4（5NT） |
| EHDHMEF－175－U | 175 | 275 | 235 | 8－23 | 220 | 4.0 | 3.0 | 10 | 20 | UFL204 | MRP5（10NT） |
| EHDHMEF－200－U | 200 | 300 | 260 | 8－23 | 220 | 4.0 | 3.0 | 10 | 20 | UFL204 | MRP5（10NT） |
| EHDHMEF－225－U | 225 | 325 | 285 | 12－23 | 300 | 4.0 | 3.0 | 10 | 20 | UFL204 | MRP5（10NT） |
| EHDHMEF－250－U | 250 | 350 | 310 | 12－23 | 300 | 4.0 | 3.0 | 10 | 20 | UFL204 | MRP5（10NT） |
| EHDHMEF－300－U | 300 | 400 | 360 | 12－23 | 300 | 4.0 | 3.0 | 12 | 25 | UFL205 | MRP6（16NT） |
| EHDHMEF－350－U | 350 | 450 | 410 | 12－25 | 360 | 4.0 | 3.0 | 12 | 25 | UFL205 | MRP6（16NT） |
| EHDHMEF－400－U | 400 | 500 | 460 | 16－25 | 400 | 4.0 | 3.0 | 12 | 25 | UFL205 | MRP6（16NT） |
| EHDHMEF－450－U | 450 | 550 | 510 | 16－25 | 450 | 4.0 | 3.0 | 12 | 25 | UFL205 | MRP6（16NT） |
| EHDHMEF－500－U | 500 | 600 | 560 | 20－25 | 500 | 6.0 | 4.0 | 12 | 30 | UFL206 | MRP6（24NT） |
| EHDHMEF－550－U | 550 | 650 | 610 | 20－27 | 550 | 6.0 | 4.0 | 12 | 30 | UFL206 | MRP6（24NT） |
| EHDHMEF－600－U | 600 | 700 | 660 | 20－27 | 600 | 6.0 | 4.0 | 12 | 30 | UFL206 | MRP6（33NT） |

# 見積参考図

注記

図中の寸法については現場調査及び機器設計等の進捗にともなって変更することがある。

| No | 部品名称 TITLE | 数量 QTY | 備考（規格・寸法）(DIMENSIONS) |
|---|---|---|---|
| 15 | | | |
| 14 | | | |
| 13 | | | |
| 12 | ロータリーアクチェーター | 1 | MRP5－T－GZ |
| 11 | カップリング | 1 | SFC－050DA2－12B－20B（TypeB） |
| 10 | 駆動部取付板 | 1 | SPC 4.5t |
| 9 | 軸　受 | 2 | UFL004x2＋C004＋D004 |
| 8 | 接続板 | 2 | SS400 9t |
| 7 | 軸受取付金具 | 2 | SUS－304 4.0t |
| 6 | シャフトボス | 2 | B20215MU |
| 5 | フランジ | 1 | SUS－304 PL＝10t |
| 4 | 羽根当て | 1 | SUS－304 3x10 |
| 3 | シャフト | 1 | SUS304 φ20 センターレス |
| 2 | 可動羽根 | 1 | SUS－304 3.0t |
| 1 | ダンパー本体 | 1 | MD－250φ SUS－304 4.0t |

尺度 SCALE

単位 UNITS

承認 APPROVED BY

設計 DESIGNED BY

検図 CHECKED BY

製図 DRAWN BY Takeda FEB.25.2016

名称 TITLE

高性能モーターダンパー

EHDHMEF－□□□－U

ダクトサイズ（4KPa）

（SUS）

栄進空調株式会社
EISHIN KUCHO CO., LTD.

EHDHMEF－□□□－U

01/10

変更回数 REV.MARK 01

M/#　O/#　工事番号 JOB No.

図面番号 DRAWING NO.