製品仕様書

形　式	モータ・ダンパー　［耐熱型］［400℃］ 高分解能ステッピングモーター式［軸受付］	材　質
EHPHMEF－300～450A　SHS		SS

ダンパー部仕様

No	部品名称	材質	仕　様	No	部品名称	材質	仕　様
1	本体（ケーシング）	SPCC	4．5t	11	駆動部取付板	SS400	4．5t
2	羽根	SPCC	3．2t	12	カップリング		SFC－060DA2
3	軸	SS41	φ25	13	駆動モーター		MRP6－T－GZ
4	羽根当て	SS41	FB9 x 3．0t	14			
5	フランジ	SPHC	12t	15			
6	シャフトブッシュ	SS41	B－20525ES	16			
7	基板取付台	SECC	4．5t	17			
8	耐熱継手	PGX595	C－1002525H	18			
9	耐熱板	PGX595	10t	19			
10	軸　受	SS400	F－20525ES	20			

外径図

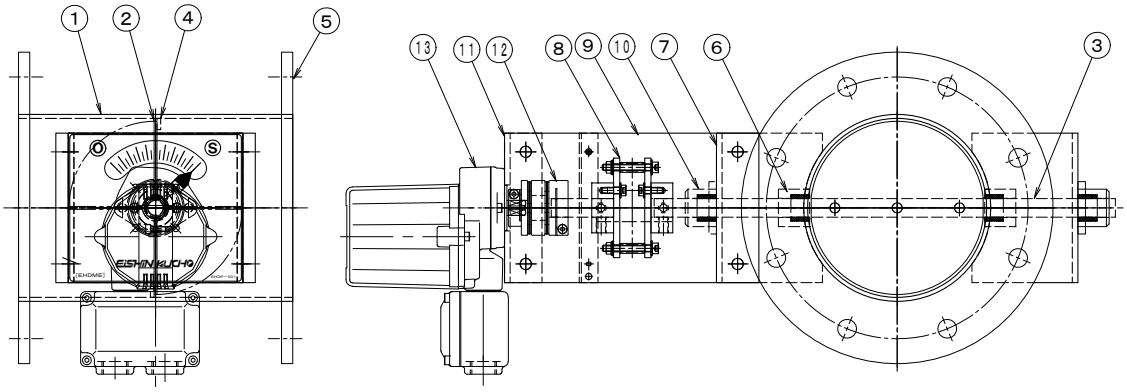

駆動部仕様

No	部品名称	形式 ・ 仕様	備　考
a	高分解能ステッピングモーター	MRP6－T－GZ	
b	オプション	1．CC－Link　2．DeviceNet	

電源電圧	:DC－24V　100－120VAC　200－240VAC	分解能	:1／1000
定格負荷	:0．6A	使用温度	:－5℃～50℃
トルク	:16N	電気的寿命	:20万回
開度スパン	:45～90°	機械的寿命	:3000万回
開閉時間	:7秒	操作頻度	:60回／分以下
入力信号	:4～20mmA（1～5V）		
開度信号	:1～5V		

●注意

1．相フランジは付属しません。
2．静圧　:4．0KPa以下
3．塗装　:一般錆止め塗装＋シルバー塗装
4．耐熱温度:－10～400℃

栄進空調株式会社